SCHÄTTI LEUCHTEN

08.2024

CIRCULAR C 300

designed by
jörg boner productdesign

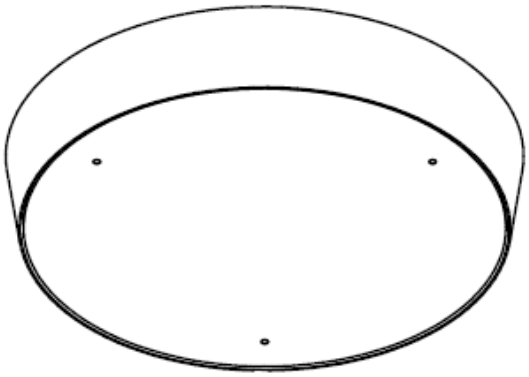

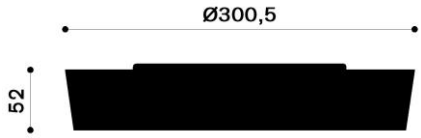

Dimmbare LED Deckenleuchte
für Büro- und Wohnräume.

Dimmable LED ceiling luminaire
for living and work space

Anleitung

Manual

CIRCULAR C 300

46710 4 30	30W, 220-240V..50/60Hz, IP20
46710 3 30	30W, 220-240V..50/60Hz, IP20
46718 4 30	30W, 220-240V..50/60Hz, IP20
46718 3 30	30W, 220-240V..50/60Hz, IP20

Herstellerinformationen
Schätti AG Metallwarenfabrik
Im Tschachen 2
CH-8762 Schwanden
Switzerland
T +41 (0)55 647 3411
F +41 (0)55 647 3421
www.schaetti-leuchten.ch
info@schaetti-leuchten.ch

Sicherheitshinweise

Der elektrische Anschluss und die Reparatur der Leuchte darf nur durch einen Fachmann unter Berücksichtigung der gültigen Vorschriften ausgeführt werden.
Die Leuchte ist nur für nicht explosionsgefährdete Innenräume geeignet.
Leuchte nicht abdecken.
Nichts an der Leuchte befestigen
Reinigung mit trockenem Mikrofasertuch.

„Vorsicht, Gefahr des elektrischen Schlags“

Dimensionen

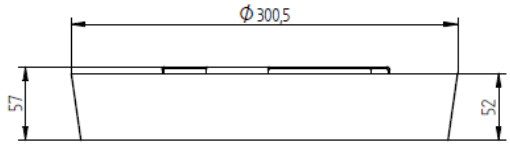

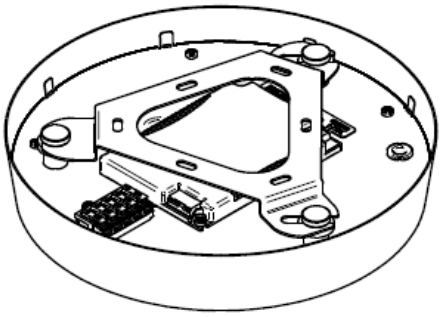

Höhe 52mm, mit Deckenträger 57mm

Montage

Schrauben und Dübel sind nicht im Lieferumfang der Leuchte enthalten und müssen entsprechend der Wandbeschaffenheit gewählt werden.
Die Leuchte kann in beliebiger Orientierung an eine Wand oder Decke montiert werden.

Schritt 1 Montage des Trägerbleches
Trägerblech anschrauben mit mindestens 3 Schrauben.

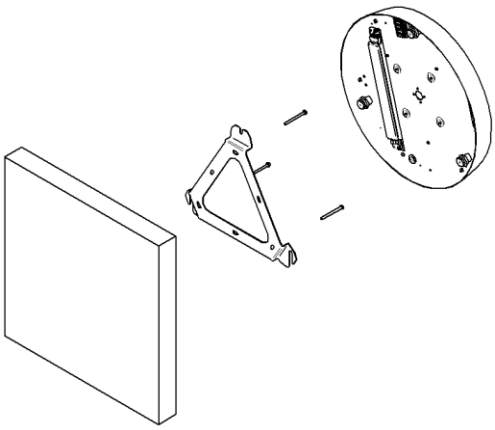

Safety Instructions

Only qualified specialists are allowed to carry out electrical installation and repair of lamp with due observation of the current local regulations.
The lamp is only suitable for dry and non explosion-prone interiors.
Do not cover the lamp.
Do not attach anything to the lamp.
Clean with a dry microfiber cloth.

„Caution, risk of electrical shock“

Dimensions

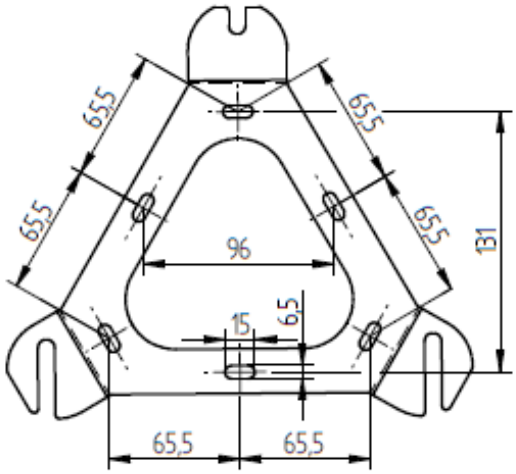

Height 52mm, with ceiling carrer 57mm

Mounting

Screws and dowels are not included and must be selected according to the ceiling or wall material.
The lamp can be mounted in any orientation on the ceiling or the wall.

Step 1 Mounting
Mounting the base with at least 3 screws.

Montage

Schritt 2 Elektrischer Anschluss

Der elektrische Anschluss und die Reparatur der Leuchte darf nur durch einen Fachmann unter Berücksichtigung der gültigen Vorschriften ausgeführt werden.

Verdrahten an das Betriebsgerät nach folgendem Anschlussdiagramm:
Je nachdem ob 3-Pol, Abb. links oder 5-Pol Kabel, Abb. rechts, verwendet wurden. Die Leuchte ist dimmbar über DALI.

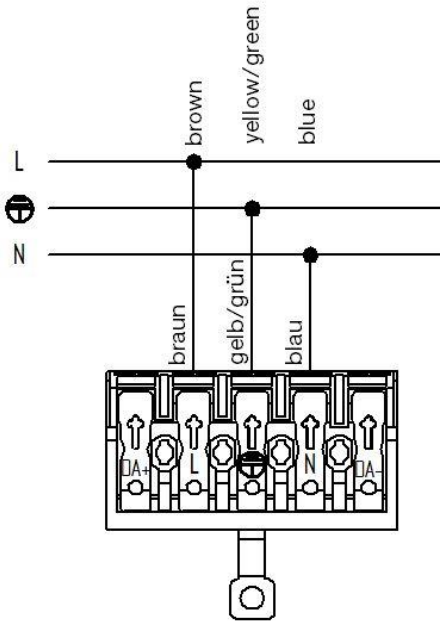

Schritt 3 Montieren und Sichern der Leuchte

Achtung! Bei Wandmontage zeigt der kleine Schlitz des Dreiecks bestenfalls nach oben.

Leuchte an den unteren zwei Laschen einführen **Abb. links**, anschliessend die obere Lasche **Abb rechts**. Schrauben auf der Gegenseite mit Sechskantschlüssel (Grösse 2.5) durch die Öffnung in der Blende sichern.

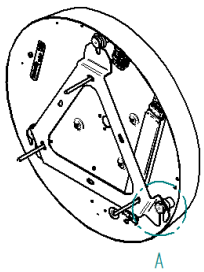

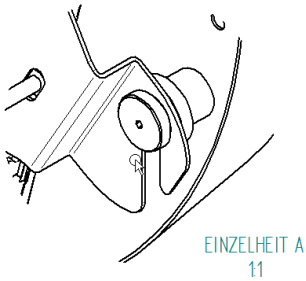

Mounting

Step 2 Electrical installation

Only qualified specialists are allowed to carry out electrical installation and repair of lamp with due observation of the current local regulations.

Connect driver according to circuit diagram: Depending on whether 3-pole, fig. left or 5-pole cables, fig. right, were used. The lamp is dimmable by DALI.

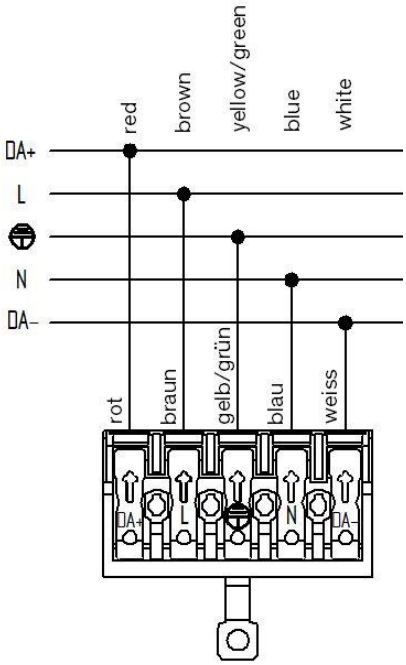

Step 3 mounting and fastening the luminaire

Caution! When wall-mounted, the small slot of the triangle points upwards at best.

Insert the light at the lower two tabs **Fig. left**, then the upper tab **Fig. right**. . Secure the screws on the opposite side with a hexagon spanner (size 2.5) through the opening in the cover.

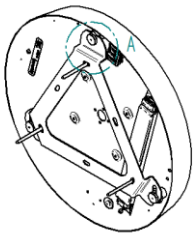

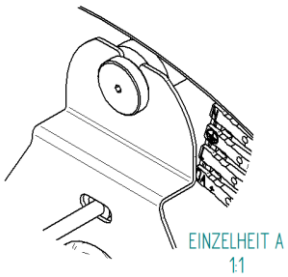

Das Festziehen der Schrauben erfolgt nach links gegen den Uhrzeigersinn.

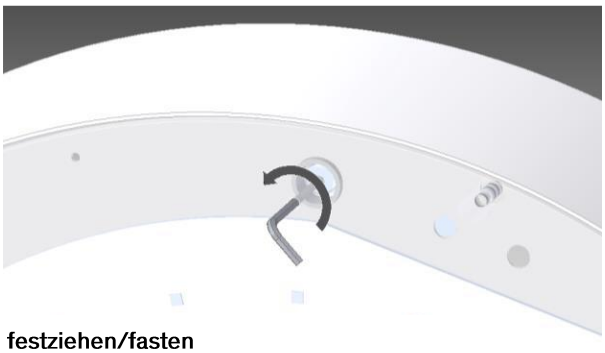

festziehen/fasten

Tighten the screws anti-clockwise to the left. See fig. left.

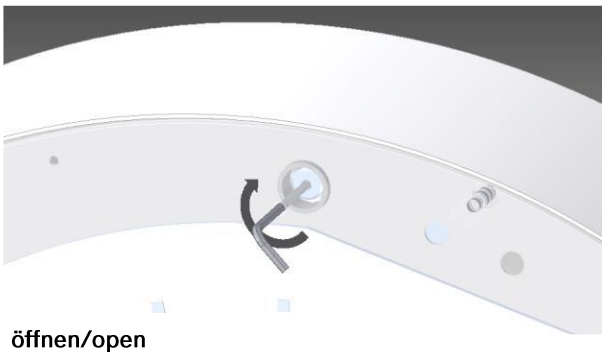

öffnen/open

Austausch Leuchtmittel / Reparatur

Die Reparatur und der Austausch von Betriebsgerät oder LED Platinen hat durch einen Fachmann oder durch den Hersteller zu erfolgen. **Das Öffnen der Leuchte erfolgt nach rechts im Uhrzeigersinn. Siehe Abb. rechts.**

Der Austausch der auswechselbaren Lichtquelle darf nur durch eine Fachperson erfolgen

Replacement and Repair

Repair and exchange of driver or LED modules only be by the producer or by qualified electrician.**The housing is opened clockwise to the right. See fig. right.**

Replaceable (LED only) light source by a professional.

Entsorgung

Die Verpackung und das Verpackungsmaterial bestehen ausschließlich aus umweltfreundlichen Materialien. Sie können in den örtlichen Recyclingbehältern entsorgt werden.

Das Symbol der durchgestrichenen Abfalltonne auf Rädern bedeutet, dass das Produkt in der Europäischen Union einer getrennten Müllsammlung zugeführt werden muss. Dies gilt für das Produkt und alle mit diesem Symbol gekennzeichneten Zubehörteile. Gekennzeichnete Produkte dürfen nicht über den normalen Hausmüll entsorgt werden, sondern müssen an einer Annahmestelle für das Recycling von elektrischen und elektronischen Geräten abgegeben werden.

Disposal

The card box and packaging material are made entirely of environmentally friendly materials. They can be disposed of in your local recycling bins.

The symbol of the crossed out bin on wheels signals that in the European Union the product must be disposed of in separated waste. This applies for the product and all accessory parts marked with this symbol. Marked products may not be disposed of in normal household waste, but must be taken to a recycling centre for electric and electronic devices.